Produktdatenblatt

Selbstentleerende Notdusche mit Körperdüse und Augendusche mit ABS-Abdeckung

EXP-SD-20G/45G
EXP-SD-20GS/45G

Diese bodenmontierte Notdusche mit Körperdüse und einer Augen-/Gesichtsdusche mit Abdeckung wurde für den Einsatz in heißen Klimazonen entwickelt. Die Wärmestrahlung der Sonne kann das Wasser in den Rohrleitungen von Notduschen auf gefährliche Temperaturen erhitzen. Bei selbstentleerenden Notduschen fließt das stehende Wasser in den Rohrleitungen nach jeder Aktivierung ab, sodass bei der nächsten Betätigung kein Risiko von Verbrühungen besteht.

Die Augendusche ist durch die robuste Konstruktion äußerst belastbar und weist durch die Verwendung von ABS-Kunststoff eine hervorragende Beständigkeit gegen Chemikalien und UV-Strahlung auf. Bei Betätigung der Notdusche wird gleichzeitig die integrierte Körperdüse ausgelöst, die eine effektive Dekontamination des Unterkörpers gewährleistet. Die Notdusche erfüllt die Anforderungen nach EN15154 und ANSI Z358.1-2014.

Technische Daten

WERKSTOFFE	
ROHRLEITUNGEN UND VERSCHRAUBUNGEN	Als Ausführung in Edelstahl (GS) oder verzinktem Stahl (G) verfügbar
BETÄTIGUNGSVENTIL	Edelstahl-Kugelventil mit vollem Durchgang, offenbleibend
DUSCHDÜSE	Spritzguss-Duschdüse aus Nylon 6
AUGENDUSCHE	Acryl-beschichteter ABS-Kunststoff
STRAHLREGLER FÜR AUGENDUSCHE	Haltering aus verchromtem Messing, Siebeinsatz aus Edelstahl, Kunststoffgehäuse
STANDARDAUSFÜHRUNG	Feiner Bürstenschliff (GS) oder grüne Pulverbeschichtung (G)
BETRIEBSANGABEN	
WASSERZULAUF	1 ¼ Zoll BSP-Innengewinde
BETRIEBSDRUCK	2 bis 6 bar g / 29 bis 87 psi (höhere Versorgungsdrücke sind in Verbindung mit dem optional erhältlichen Druckminderungsventil möglich)
MINDESTDURCHFLUSSMENGE	Dusche/Körperdüse: 115 Liter pro Minute / 30 US-Gallonen pro Minute Augendusche: 12 Liter pro Minute / 3 US-Gallonen pro Minute
UMGEBUNGSBETRIEBSTEMPERATUR	
MIN.	5 °C / 41 °F
MAX.	55 °C / 131 °F
BETÄTIGUNG	
DUSCHE/KÖRPERDÜSE	Handhebel
AUGENDUSCHE	Wegklappbare Abdeckung
ABMESSUNGEN UND GEWICHT	
ABMESSUNGEN (B x T x H)	429 mm (16,8 Zoll) x 1077 mm (42,4 Zoll) x 2300 mm (90,6 Zoll)
GEWICHT	20 kg (44 lb)

Allgemeine Aufbauzeichnung

Selbstentleerende Notdusche mit Körperdüse und Augendusche mit ABS-Abdeckung

EXP-SD-20G/45G
EXP-SD-20GS/45G

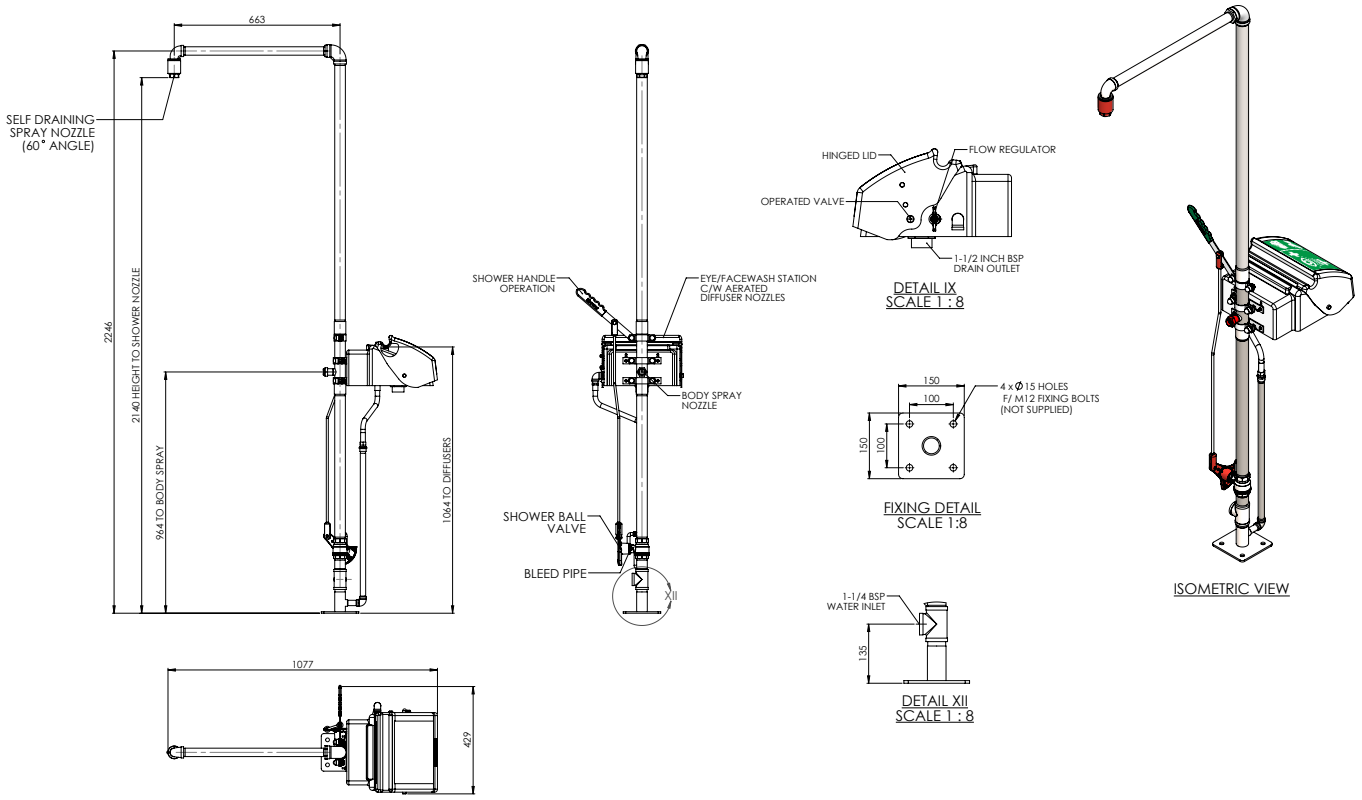

HUGHES
HUGHES-SAFETY.COM
Justrite Safety Group

www.hughes-safety.com

Hughes Notduschen GmbH, Wilhelmstraße 9, D-33602 Bielefeld
T: +49 (0)5261 934280 E: info@hughes-notduschen.de